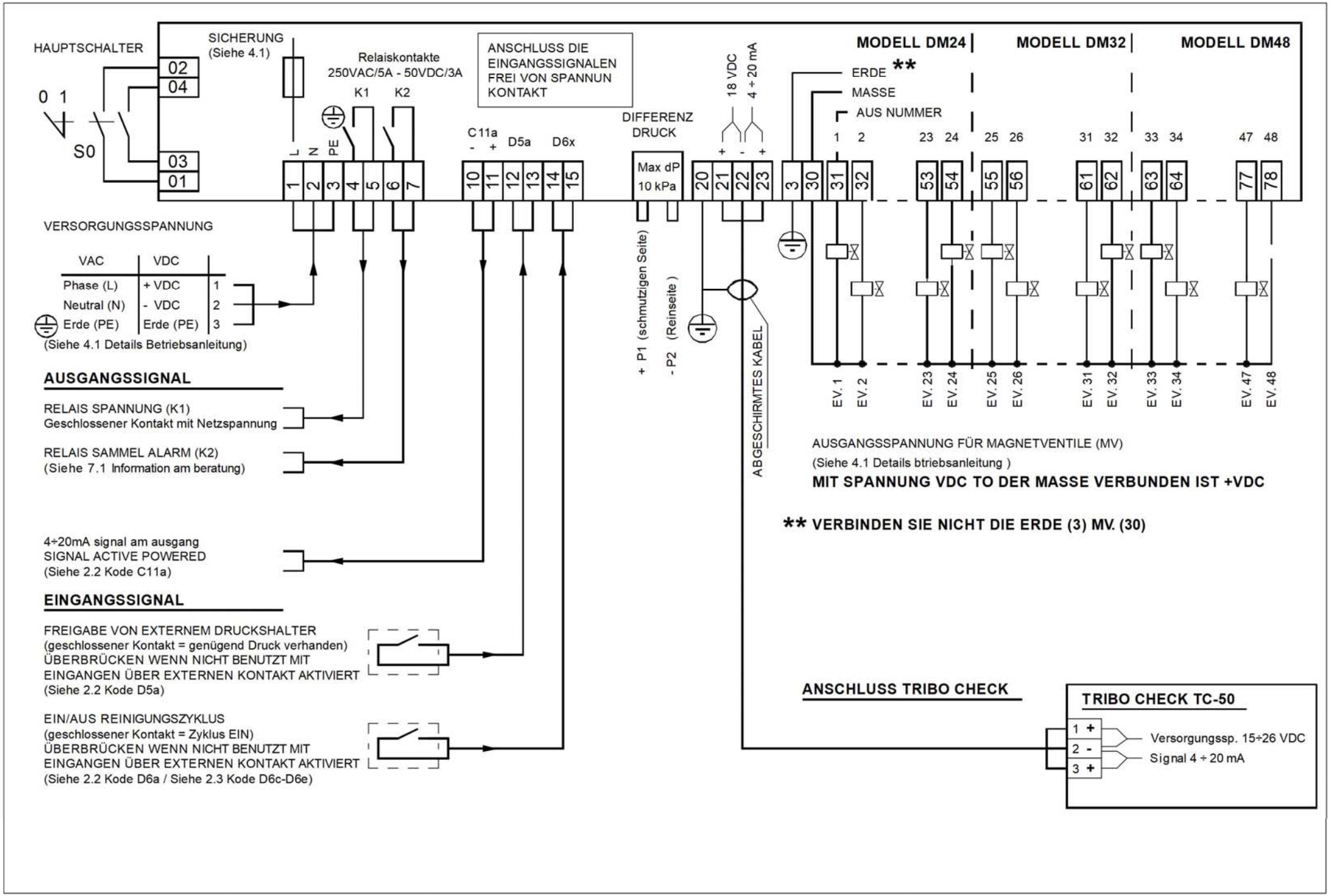
HAUPTSCHALTER
0 1
S0
02
04
03
01
SICHERUNG
(Siehe 4.1)
Relaiskontakte
250VAC/5A - 50VDC/3A
K1
K2
L
N
PE
ANSCHLUSS DIE EINGANGSSIGNALEN FREI VON SPANNUN KONTAKT
C11a
D5a
D6x
DIFFERENZ DRUCK
Max dP
10 kPa
+ P1 (schmutzigen Seite)
- P2 (Reinseite)
18 VDC
4 ÷ 20 mA
ABGESCHIRMTES KABEL
MODELL DM24
MODELL DM32
MODELL DM48
ERDE **
MASSE
AUS NUMMER
1 2 3 4 5 6 7 10 11 12 13 14 15 20 21 22 23 3 30 31 32 53 54 55 56 61 62 63 64 77 78
EV. 1 EV. 2 EV. 23 EV. 24 EV. 25 EV. 26 EV. 31 EV. 32 EV. 33 EV. 34 EV. 47 EV. 48
VERSORGUNGSSPANNUNG
VAC
VDC
Phase (L) + VDC 1
Neutral (N) - VDC 2
Erde (PE) Erde (PE) 3
(Siehe 4.1 Details Betriebsanleitung)
AUSGANGSSIGNAL
RELAIS SPANNUNG (K1)
Geschlossener Kontakt mit Netzspannung
RELAIS SAMMEL ALARM (K2)
(Siehe 7.1 Information am beratung)
4÷20mA signal am ausgang
SIGNAL ACTIVE POWERED
(Siehe 2.2 Kode C11a)
EINGANGSSIGNAL
FREIGABE VON EXTERNEM DRUCKSHALTER
(geschlossener Kontakt = genügend Druck verhanden)
ÜBERBRÜCKEN WENN NICHT BENUTZT MIT
EINGANGEN ÜBER EXTERNEN KONTAKT AKTIVIERT
(Siehe 2.2 Kode D5a)
EIN/AUS REINIGUNGSZYKLUS
(geschlossener Kontakt = Zyklus EIN)
ÜBERBRÜCKEN WENN NICHT BENUTZT MIT
EINGANGEN ÜBER EXTERNEN KONTAKT AKTIVIERT
(Siehe 2.2 Kode D6a / Siehe 2.3 Kode D6c-D6e)
AUSGANGSSPANNUNG FÜR MAGNETVENTILE (MV)
(Siehe 4.1 Details btriebsanleitung)
MIT SPANNUNG VDC TO DER MASSE VERBUNDEN IST +VDC
** VERBINDEN SIE NICHT DIE ERDE (3) MV. (30)
ANSCHLUSS TRIBO CHECK
TRIBO CHECK TC-50
1 +
2 -
3 +
Versorgungssp. 15÷26 VDC
Signal 4 ÷ 20 mA