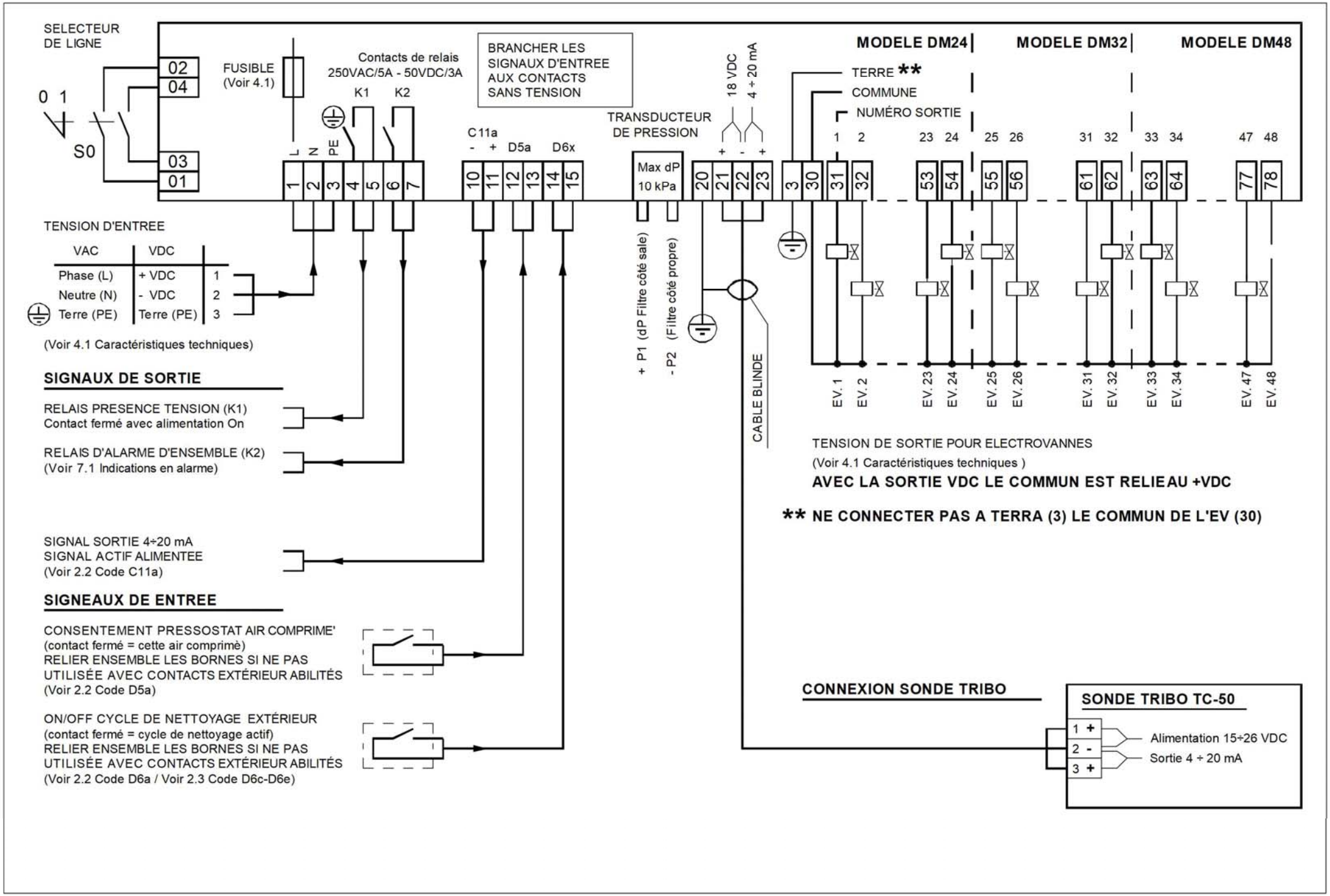
SELECTEUR DE LIGNE
0 1
S0
02
04
03
01
FUSIBLE (Voir 4.1)
Contacts de relais 250VAC/5A - 50VDC/3A
K1
K2
L
N
PE
BRANCHER LES SIGNAUX D'ENTREE AUX CONTACTS SANS TENSION
C11a
- +
D5a
D6x
TRANSDUCTEUR DE PRESSION
Max dP 10 kPa
+ P1 (dP Filtre côté sale)
- P2 (Filtre côté propre)
18 VDC
4 ÷ 20 mA
CABLE BLINDE
MODELE DM24
MODELE DM32
MODELE DM48
TERRE **
COMMUNE
NUMÉRO SORTIE
1 2 3 4 5 6 7 10 11 12 13 14 15 20 21 22 23 3 30 31 32 53 54 55 56 61 62 63 64 77 78
EV. 1 EV. 2 EV. 23 EV. 24 EV. 25 EV. 26 EV. 31 EV. 32 EV. 33 EV. 34 EV. 47 EV. 48
TENSION D'ENTREE
VAC VDC
Phase (L) + VDC 1
Neutre (N) - VDC 2
Terre (PE) Terre (PE) 3
(Voir 4.1 Caractéristiques techniques)
SIGNAUX DE SORTIE
RELAIS PRESENCE TENSION (K1)
Contact fermé avec alimentation On
RELAIS D'ALARME D'ENSEMBLE (K2)
(Voir 7.1 Indications en alarme)
SIGNAL SORTIE 4÷20 mA
SIGNAL ACTIF ALIMENTEE
(Voir 2.2 Code C11a)
SIGNEAUX DE ENTREE
CONSENTEMENT PRESSOSTAT AIR COMPRIME'
(contact fermé = cette air comprimè)
RELIER ENSEMBLE LES BORNES SI NE PAS UTILISÉE AVEC CONTACTS EXTÉRIEUR ABILITÉS
(Voir 2.2 Code D5a)
ON/OFF CYCLE DE NETTOYAGE EXTÉRIEUR
(contact fermé = cycle de nettoyage actif)
RELIER ENSEMBLE LES BORNES SI NE PAS UTILISÉE AVEC CONTACTS EXTÉRIEUR ABILITÉS
(Voir 2.2 Code D6a / Voir 2.3 Code D6c-D6e)
TENSION DE SORTIE POUR ELECTROVANNES
(Voir 4.1 Caractéristiques techniques)
AVEC LA SORTIE VDC LE COMMUN EST RELIEAU +VDC
** NE CONNECTER PAS A TERRA (3) LE COMMUN DE L'EV (30)
CONNEXION SONDE TRIBO
SONDE TRIBO TC-50
1 +
2 -
3 +
Alimentation 15÷26 VDC
Sortie 4 ÷ 20 mA