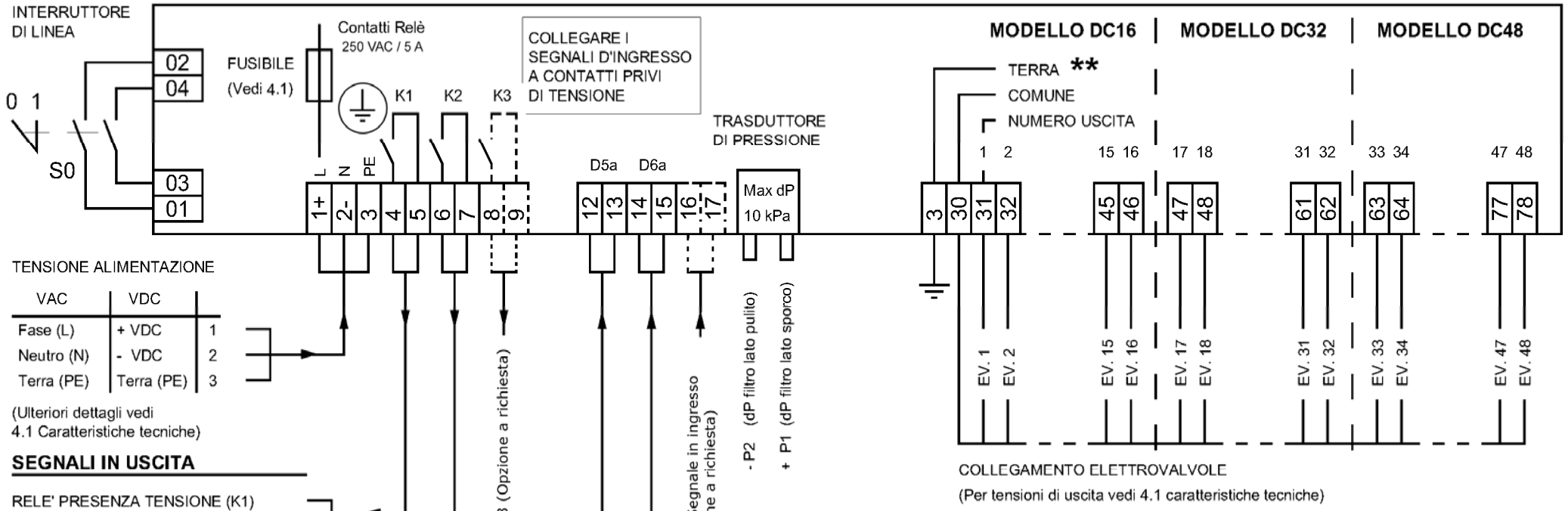

TENSIONE ALIMENTAZIONE

VAC	VDC	
Fase (L)	+ VDC	1
Neutro (N)	- VDC	2
Terra (PE)	Terra (PE)	3

(Ulteriori dettagli vedi 4.1 Caratteristiche tecniche)

SEGNALI IN USCITA

RELE' PRESENZA TENSIONE (K1)
Contatto chiuso con tensione inserita

RELE' CUMULATIVO ALLARMI (K2)
(Vedi 7.1 Indicazioni allarmi)

CON USCITA VDC IL COMUNE E' COLLEGATO A +VDC
CON ALIMENTAZIONE VDC IL MENO E' COLLEGATO A TERRA
**** NON COLLEGARE A TERRA (3) IL COMUNE ELETTROVALVOLE (30)**

SEGNALI IN INGRESSO

CONSENSO DA PRESSOSTATO ARIA COMPRESSA
Contatto chiuso = aria compressa presente
PONTICELLARE SE NON USATO CON INGRESSI DA CONTATTI ESTERNI ABILITATI
(Vedi 2.2 Codice D5a)

ON / OFF PULIZIA DA CONTATTO ESTERNO
Contatto chiuso = ciclo abilitato
PONTICELLARE SE NON USATO CON INGRESSI DA CONTATTI ESTERNI ABILITATI
(Vedi 2.2 Codice D6a)